www.tusol.com

MONTAGE VERANDA

tusol

THAT'S BRIGHT

INHOUDS-OPGAVE

Benodigdheden 4

Materialen checklist 5

Muurprofiel 6

Goot 8

Dakliggers 9

Staanders 12

Sierkliklijsten 13

Dakplaten 15

tusol

THAT'S BRIGHT

Veiligheids-voorschriften

Algemene informatie

Lees deze handleiding volledig door voordat u de terrasoverkapping installeert of gebruikt. Het opvolgen van de instructies is essentieel om schade of letsel te voorkomen en om aanspraak te kunnen maken op garantie. Bewaar deze handleiding zorgvuldig en lever deze mee bij doorverkoop of overdracht van de terrasoverkapping. Bij onduidelijkheden of vragen kunt u contact opnemen met uw verkoopvertegenwoordiger. Afbeeldingen in deze handleiding kunnen afwijken van de werkelijke uitvoering van het product. De handleiding is auteursrechtelijk beschermd en uitsluitend bedoeld voor gebruik met dit product.

Veiligheidsmaatregelen en waarschuwingen

Lees deze handleiding zorgvuldig en volg de instructies nauwkeurig op. Wijzig nooit de volgorde van de stappen.
De montage dient te worden uitgevoerd door minimaal twee personen, bij voorkeur gekwalificeerde technici of erkende installateurs.
Controleer direct bij ontvangst de levering op beschadigingen of ontbrekende onderdelen. Neem bij problemen onmiddellijk contact op.
Bewaar de materialen in een droge, geventileerde ruimte en bescherm ze tegen direct zonlicht.
Open de verpakking voorzichtig en zorg ervoor dat onderdelen op een schoon en zacht oppervlak worden geplaatst om schade te voorkomen.
Wijzigingen aan onderdelen of het niet volgen van de instructies kunnen de veiligheid van de terrasoverkapping nadelig beïnvloeden.
Gebruik veiligheidslint om de montageplaats af te zetten en derden op afstand te houden.
Kleine onderdelen buiten bereik van kinderen houden.
Draag altijd beschermende kleding, zoals werkhandschoenen, een stofmasker, een veiligheidsbril en antislipschoenen.
Gebruik een ladder alleen op een stevige, stabiele ondergrond.
Monteer het systeem tegen een stevige en vlakke muur en op een stabiele, stenen ondergrond.
Ga nooit op de polycarbonaatplaten staan; deze zijn niet bestand tegen puntbelasting.
Tusol B.V. is niet aansprakelijk voor schade of letsel door het niet naleven van de veiligheidsinstructies.

Transport en opslag

Bevestig het product tijdens transport goed om beschadiging te voorkomen.
Bewaar het product in de originele verpakking op een veilige, droge plek.
Gebruik glaslifters met een draagvermogen van minimaal 75 kg per glasplaat.
Glasplaten moeten verticaal worden opgeslagen en mogen niet op harde of ongelijke oppervlakken worden geplaatst.

Installatie

Zorg voor een veilige werkomgeving en verwijder obstakels.
Werk met minimaal twee personen.
Gebruik uitsluitend de voorgeschreven bevestigingsmaterialen.
Controleer de omgeving op stabiliteit en draagvermogen.
Zorg voor een correcte afwatering van de steunstructuren.
Monteer het muurprofiel en goot waterpas en zorg dat de steunconstructie verticaal staat.
Zorg voor een correcte afdichting en waterdichting van de terrasoverkapping.

Gebruik en onderhoud

Vermijd blootstelling aan open vuur.
Neem extra voorzorgsmaatregelen bij extreme weersomstandigheden zoals zware storm of sneeuwval.
Controleer regelmatig op defecten en los deze onmiddellijk op.
Voer minimaal jaarlijks een inspectie en reiniging uit met een zachte doek en milde reinigingsmiddelen.
Polycarbonaatplaten mogen alleen met de UV-bestendige zijde naar boven worden geplaatst om verkleuring te voorkomen.
Verwijder het product volgens de geldende wet- en regelgeving.
Zorg ervoor dat alle bevestigingsmiddelen correct en stevig zijn vastgedraaid en controleer dit regelmatig.

Garantie en aansprakelijkheid

Wijzigingen aan het product zonder goedkeuring van Tusol B.V. doen de garantie vervallen.
Reparaties mogen alleen door erkende professionals worden uitgevoerd.
Het gebruik van niet-originele onderdelen leidt tot het vervallen van de garantie.
Tusol is niet aansprakelijk voor schade door onoordeelkundig gebruik of het niet naleven van de handleiding.
Specificaties en productontwerpen kunnen zonder voorafgaande kennisgeving worden gewijzigd.
Deze handleiding is opgesteld volgens geldende normen en regelgeving. Voor verdere vragen of ondersteuning kunt u contact opnemen met Tusol B.V.

Het juiste gereedschap bij de hand

Voor een vlotte en veilige montage is het belangrijk om vooraf de juiste gereedschappen bij de hand te hebben. Hiernaast vind je een overzicht van wat je nodig hebt om de installatie soepel en zonder vertraging uit te voeren.

Benodigdheden

Voor de montage heb je het volgende gereedschap en materialen nodig:

- Ladder
- Meetlint
- Accuboormachine met toebehoren
- Afkort- of cirkelzaag (met aluminium zaagblad)
- Stempels
- Schep
- Waterpas

Tip: De montage dient door twee personen uitgevoerd te worden. Dit maakt het werk veiliger en gemakkelijker.

Scan de QR-code voor video tutorials en ontdek hoe eenvoudig montage is!

Een helder overzicht van onderdelen

In deze checklist vind je een helder overzicht van alle meegeleverde onderdelen. Neem even de tijd om alles goed na te lopen. Zo voorkom je dat je tijdens de montage misgrijpt of moet stoppen omdat er iets ontbreekt.

Let op: onderdelen met een oranje stip zijn optioneel en worden niet standaard inbegrepen.

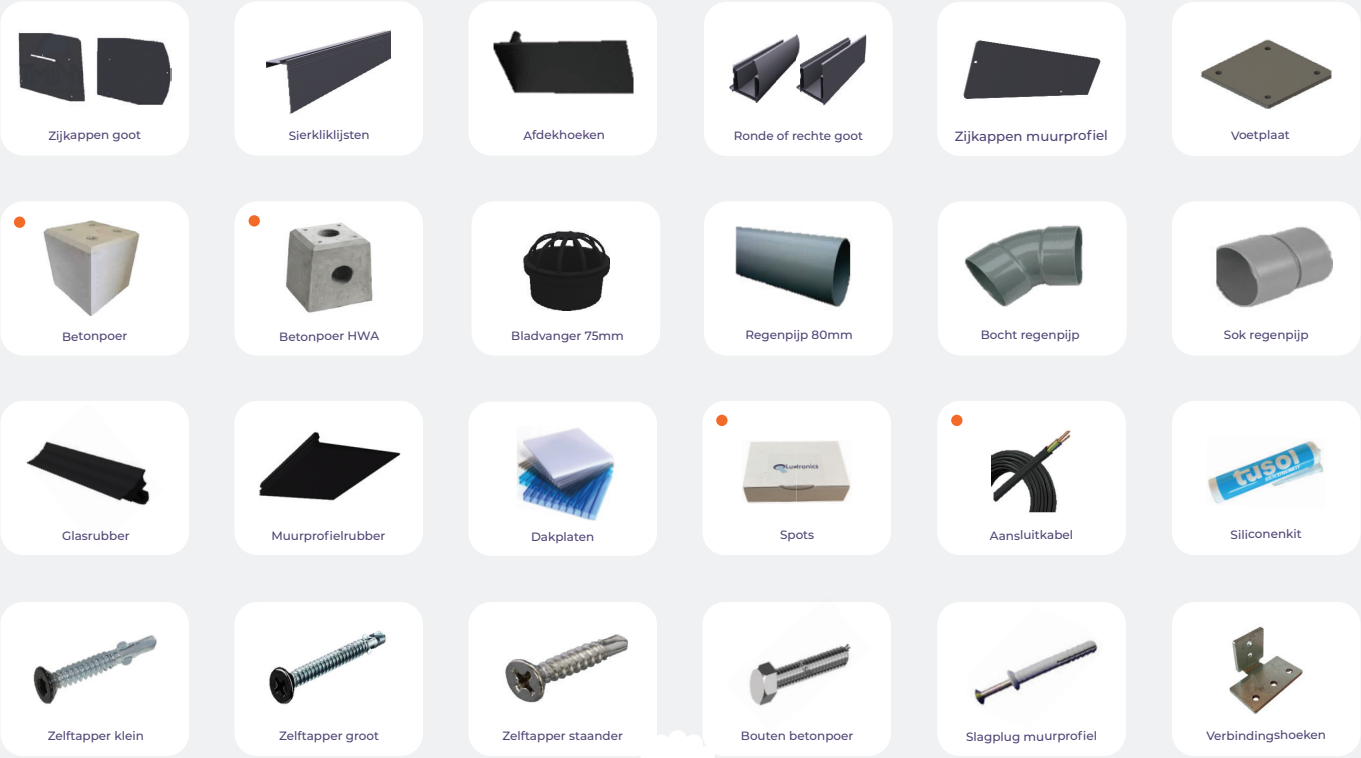

STAP 1
Voorbereiding

- Controleer of alle meegeleverde materialen aanwezig zijn. Gebruik hiervoor de checklist en stal alles overzichtelijk uit.
- Zorg dat je al het benodigde gereedschap bij de hand hebt voordat je begint.

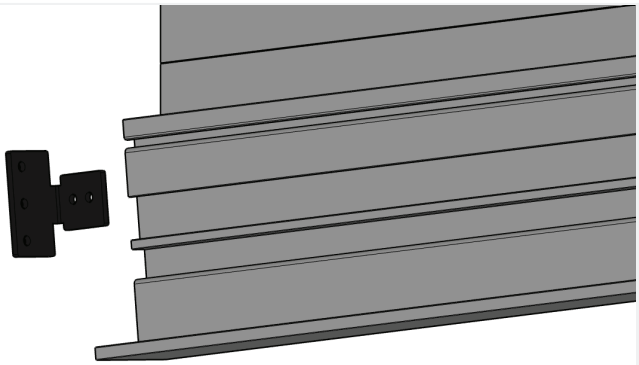

STAP 2
Muurprofiel (1)

- Schuif de verbindingshoeken in het muurprofiel en de goot. Het aantal hoeken is gelijk aan het aantal liggers.
- De verbindingshoeken moeten aan het uiteinde omgekeerd in het profiel worden geplaatst, zodat ze naar binnen wijzen.

STAP 3
Muurprofiel (2)

- Bevestig de zijkappen voor het muurprofiel met de meegeleverde kleine zelftappers.

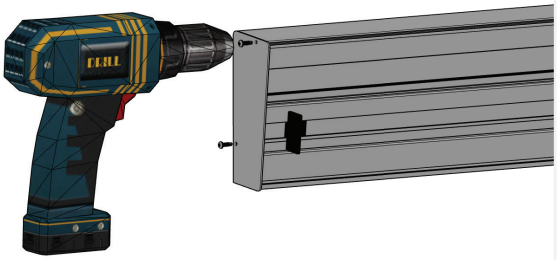

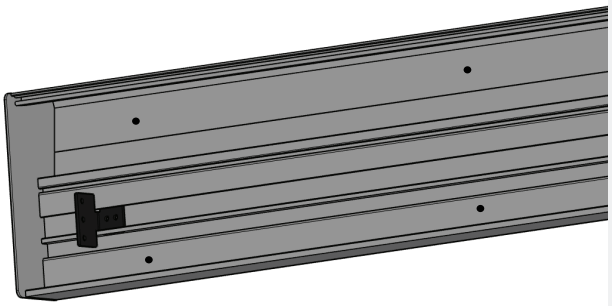

STAP 4
Muurprofiel (3)

- Boor in het muurprofiel twee gaten onder elkaar, op 10 cm vanaf elk uiteinde.
- Boor hier evenredig gaten tussen, met een afstand van circa 60 cm.

STAP 5
Muurprofiel (4)

- Bevestig het muurprofielrubber aan de bovenkant van het muurprofiel. Druk het stevig aan.

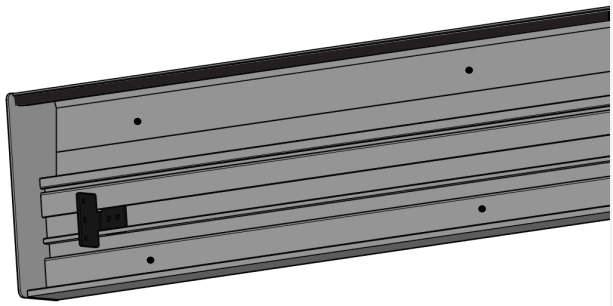

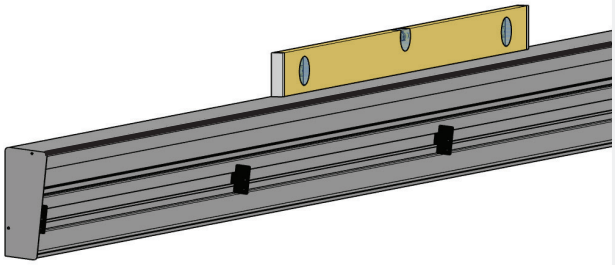

STAP 6
Muurprofiel (5)

- Tel 10 cm per dieptemeter bij de hoogte van de onderkant van de goot op. Dit is de hoogte van de onderkant van het muurprofiel.
- Zorg dat het muurprofiel waterpas tegen de muur staat.

Hoogte onderkant muurprofiel berekenen

Voorbeeldberekening

- (Diepte / 10 = ..)+ hoogte onderkant goot = hoogte onderkant muurprofiel
- (300 cm / 10 = 30) + 220 cm = 250

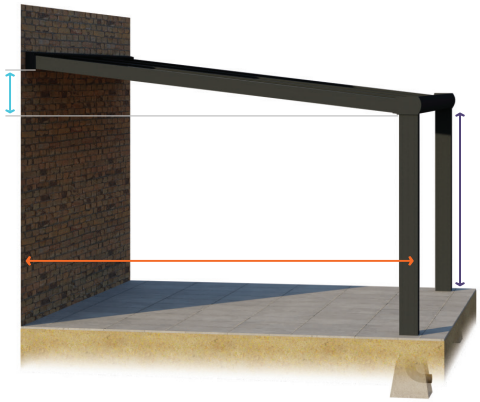

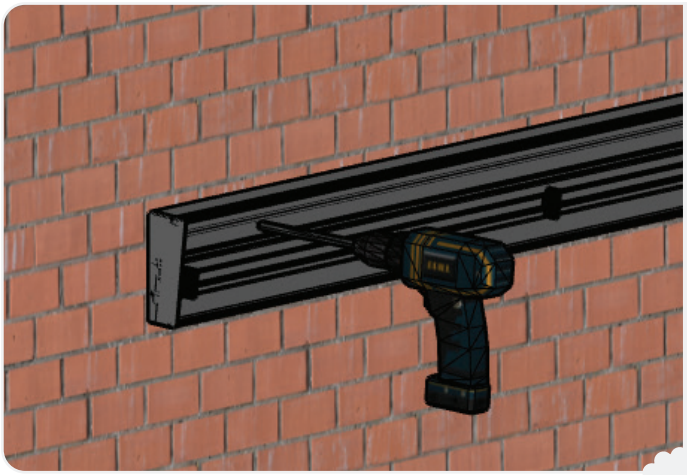

STAP 7
Muurprofiel (6)

- Boor met een 8 mm boor gaten in de muur, precies op de plekken van de desbetreffende gaten in het muurprofiel.
- Bevestig het muurprofiel met de meegeleverde slagpluggen voor het muurprofiel aan de muur.

STAP 8
Muurprofiel (7)

- Nu kun je de bovenkant afkitten met de meegeleverde siliconenkit om te voorkomen dat er water achter het muurprofiel lekt.

  Tip: Maak uw vinger nat met sopwater om de kit makkelijk te verspreiden.

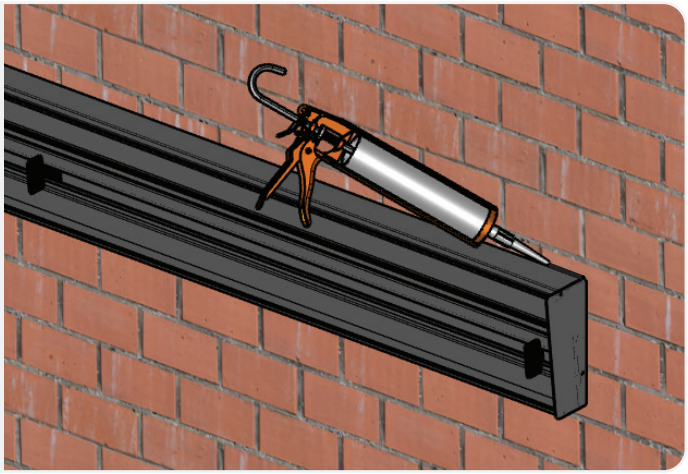

STAP 9
Goot (1)

- Leg de mal aan het uiteinde, tegen de onderkant van de goot om de positie van de staanders te bepalen.
- Teken de twee gaten af die tegen het vooraanzicht van de goot liggen.
- Boor op de afgetekende plekken een gat.

STAP 10
Goot (2)

- Bepaal aan welke kant van de goot de staander met de regenpijp komt.
- Boor een gat van 76 mm voor de regenpijp onder de twee gaten voor de staander.

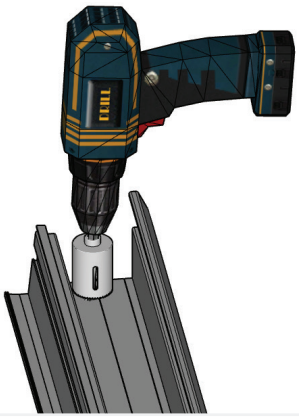

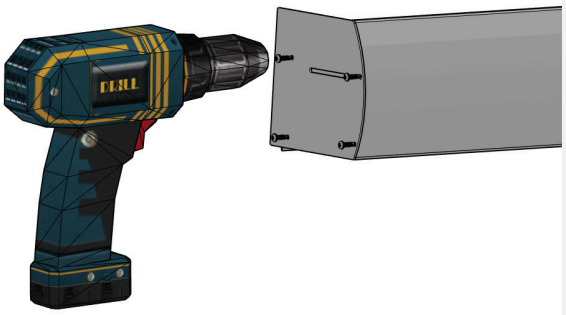

STAP 11
Goot (3)

- Bevestig de zijkappen voor de goot met de meegeleverde kleine zelftappers.

STAP 12
Goot (4)

- Til de goot omhoog met stempels.
- Zorg ervoor dat de onderkant van de goot de gewenste hoogte bereikt.

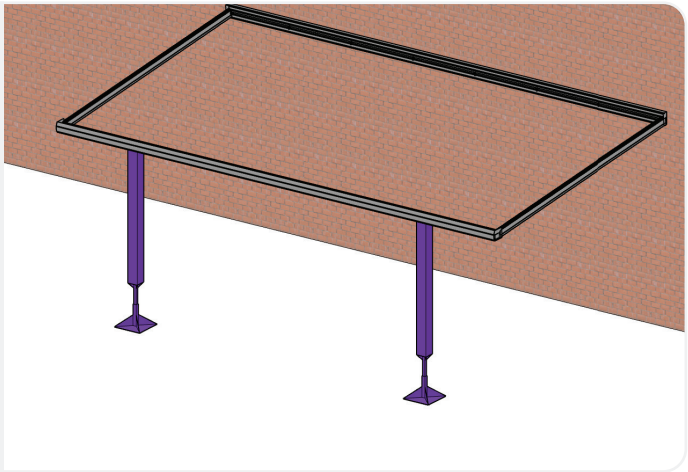

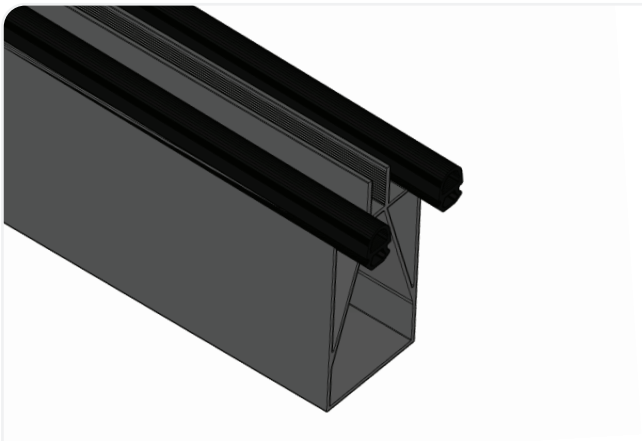

STAP 13
Dakliggers (1)

- Druk in de boven- en onderzijde van de dakliggers een glasrubber.
- Laat dit rubber aan beide uiteinden circa 3 cm uitsteken, het krimpt nog.

STAP 14
Dakliggers (2)

- Plaats eerst de buitenste twee dakliggers aan beide zijden tussen de goot en het muurprofiel.
- Zorg voor 3 mm ruimte tussen de ligger en de zijkappen, zodat de zijlijsten er later tussen kunnen vallen.

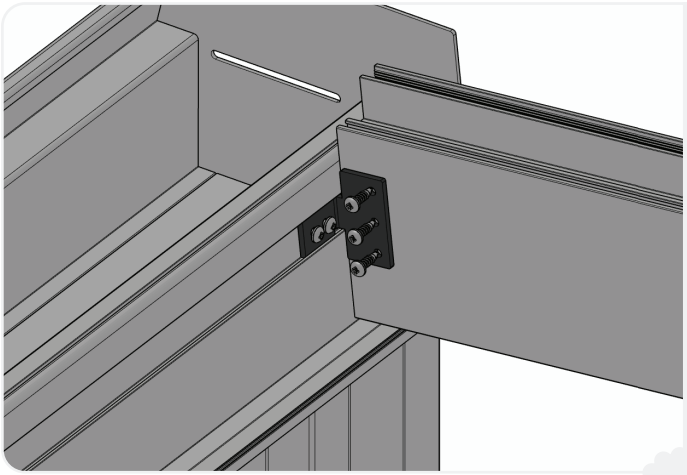

STAP 15
Dakliggers (3)

- Schroef de dakliggers met kleine zelftappers vast aan de verbindingshoeken.
- Schroef vervolgens de verbindingshoeken vast aan de goot en het muurprofiel.

OPTIES
Fundering

- Optie 1: Je zet betonpoeren in de grond voor een stevige basis.
- Optie 2: Je werkt op een bestaande vloer. Controleer dan wel goed of die voldoende draagkracht heeft.

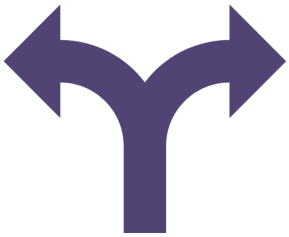

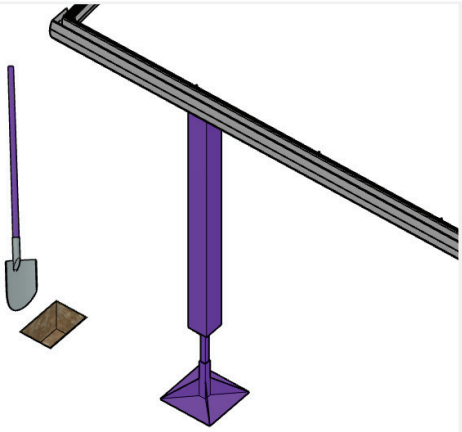

STAP 16
Betonpoeren (optie 1)

- Graaf op de positie waar de staanders moeten komen een gat van 20 tot 30 cm diep in de grond.

STAP 17
Betonpoeren (optie 1)

- Plaats de betonpoeren in de gaten.
- Zorg ervoor dat de poer met de HWA (hemelwaterafvoer) aan de zijde wordt geplaatst waar de regenpijp komt.

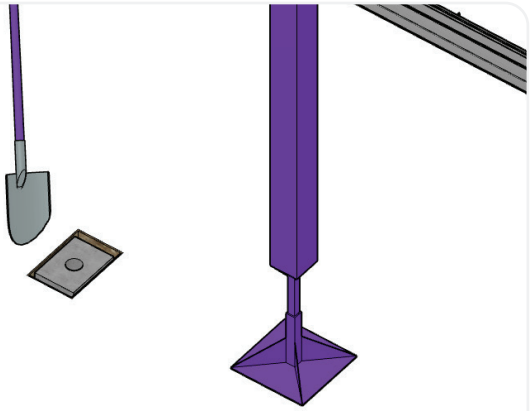

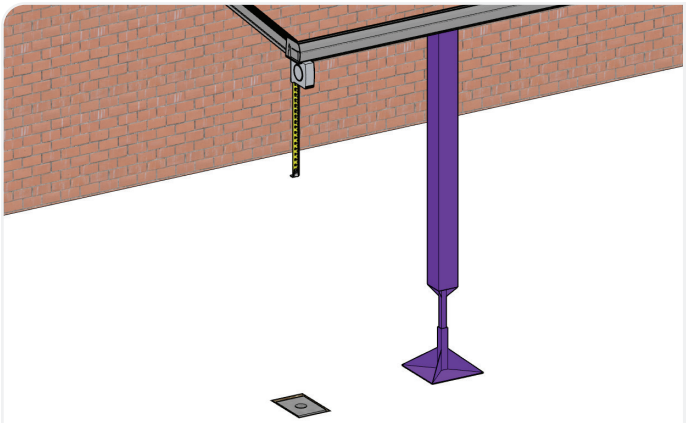

STAP 18
Voorbereiding staanders

- Meet de afstand vanaf de betonpoer of fundering tot de onderkant van de goot.
- Zaag of slijp de staanders op de juiste lengte.

Tip: Zaag of slijp de zijde af die in de grond komt, zodat de mooie afwerking aan de goot zichtbaar blijft.

STAP 19
Bladvanger

- Breng rondom kit aan op de bladvanger en plaats deze in het geboorde gat in de goot.
- Werk de randen zorgvuldig af met kit.

Tip: Breng kit aan op de grote zelftappers in de goot en op de kieren bij de zijkappen voor een volledig lekdichte goot.

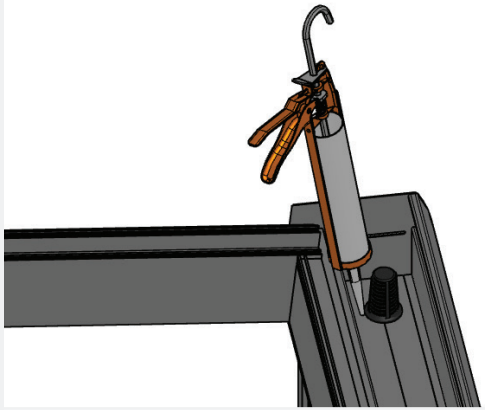

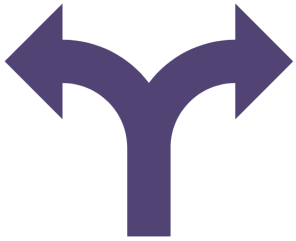

OPTIES
Regenwaterafvoer

- Optie 1: Het regenwater stroomt via de betonpoer met HWA rechtstreeks het riool in. Hiervoor is een rioolaansluiting nodig.
- Optie 2: Zonder rioolaansluiting eindigt de regenpijp boven de grond en loopt het water daar vrij uit.

STAP 20
Regenpijp (optie 1)

- Zaag de regenpijp op de gewenste maat.
- Schuif de regenpijp met de sok in de staander.
- Sluit de sok aan op de koppeling van de HWA in de betonpoer, zodat de afvoer goed doorloopt.

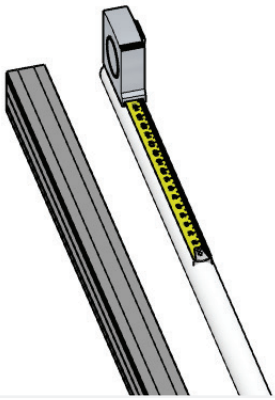

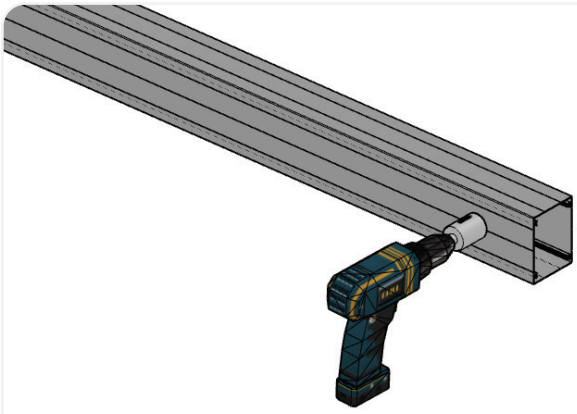

STAP 21
Regenpijp (optie 2)

- Zaag de regenpijp op de gewenste maat.
- Boor een gat van 83 mm aan de onderzijde van de staander.
- Schuif de regenpijp in de staander.
- Sluit de bocht aan op de regenpijp en laat deze door het gat naar buiten steken.

STAP 22
Staanders (1)

- Monteer de voetplaat aan de onderzijde van elke staander met de zelftappers voor de staanders.
- Bevestig de voetplaat op de betonpoer met de bouten voor de betonpoeren, of schroef deze vast aan de fundering.

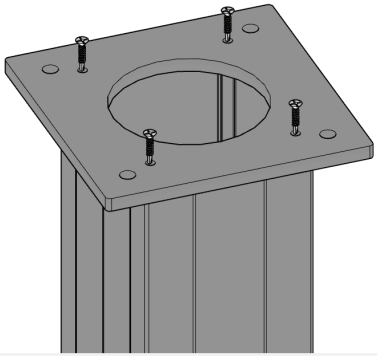

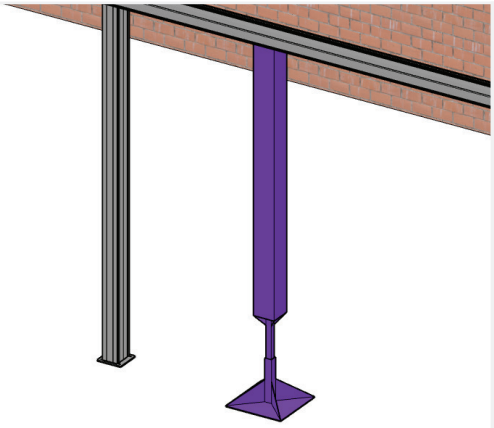

STAP 23
Staanders (2)

- Plaats de staanders onder de goot.
- De onderkant van de bladvanger komt in de regenpijp.

STAP 24
Staanders (3)

- Schroef de staanders met grote zelftappers vast aan de goot. Gebruik hiervoor de twee voorgeboorde gaten.

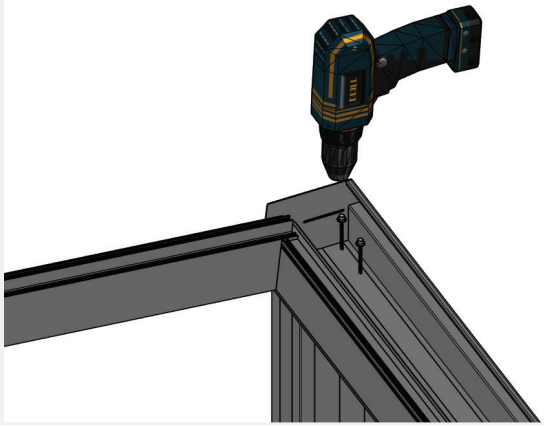

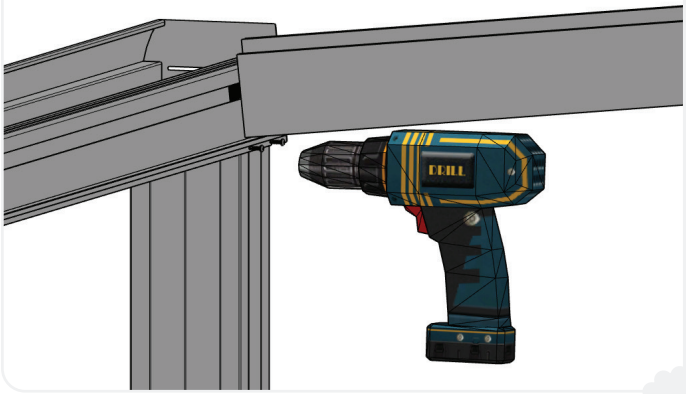

STAP 25
Staanders (4)

- Aan de achterkant van de goot valt een lipje over de staander.
- Schroef met 2 kleine zelftappers door het lipje heen om de goot aan de staander vast te maken.

STAP 26
Staanders (5)

- Wanneer jouw overkapping een afmeting van 5, 6 of 7 meter heeft, moet er altijd een extra staander worden geplaatst.
- Bevestig deze op dezelfde manier als de andere staanders.

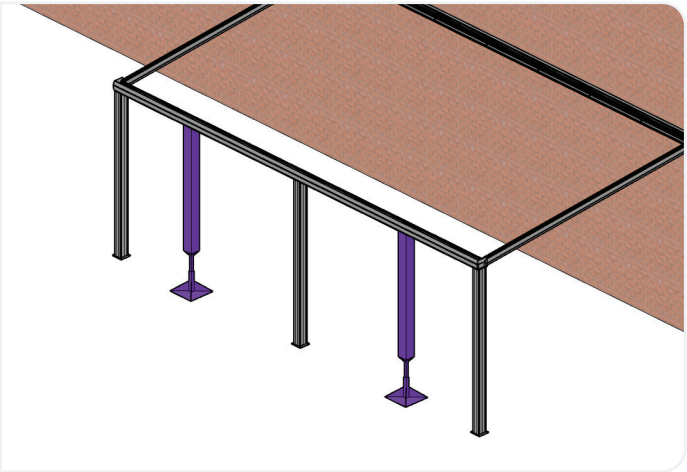

STAP 27
Hoeken controleren

- Controleer of alle vier de hoeken een hoek van 90 graden hebben.
- Stel de positie indien nodig bij met behulp van de stempels.

STAP 28
Sierkliklijsten (1)

- Druk in alle sierkliklijsten een glasrubber en snijd het strak af.

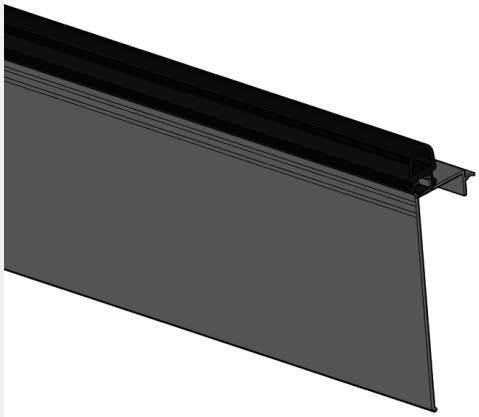

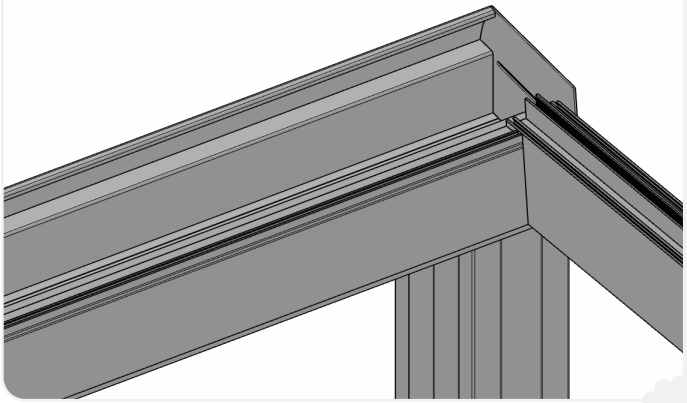

STAP 29
Sierkliklijsten (2)

- Neem twee sierkliklijsten. Klik deze vast naast een dakligger, zowel in de goot als in het muurprofiel.
- Wanneer je de optie spots hebt gekozen, voer dan tegelijkertijd de bedrading voor de spots mee naar het stroompunt.

STAP 30
Sierkliklijsten (3)

- Leg naast de sierkliklijsten weer een dakligger en bevestig deze met de verbindingshoeken aan het muurprofiel en de dakgoot.
- Herhaal dit proces voor de overige dakliggers en sierkliklijsten.

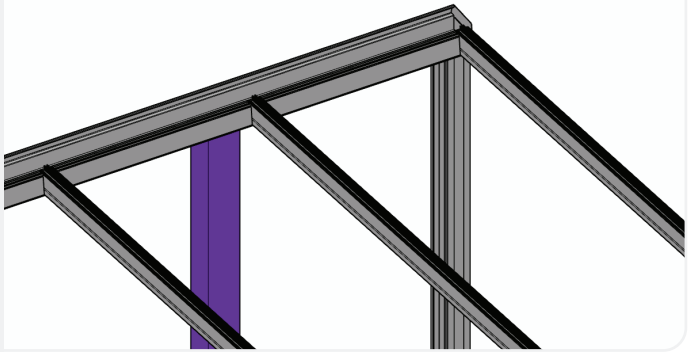

STAP 31
Sierkliklijsten (4)

- Als de laatste sierkliklijst te groot is, zaag er dan een stukje af met een afkort- of cirkelzaag om het passend te maken.

Let op: Wanneer je niet voor de optie spots hebt gekozen, ga dan verder met stap 35.

STAP 32
Spots aansluiten (1)

- Aan de draden die uit de liggers komen zitten kleine pin-stekkers. Klik deze in de openingen van de connector.

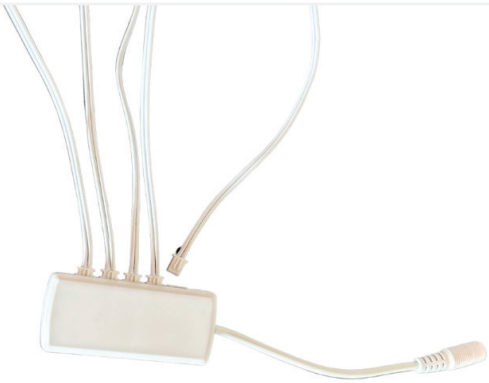

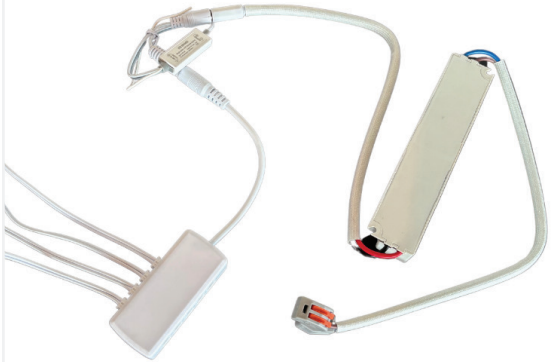

STAP 33
Spots aansluiten (2)

- Sluit de connector aan op de LED-dimmer.
- Verbind de andere kant van de LED-dimmer met de DC-kabel van de transformator.

STAP 34
Spots aansluiten (3)

- Laat een elektriciën de transformator aansluiten op het stroompunt met de WAGO-klemmen en de aansluitkabel.

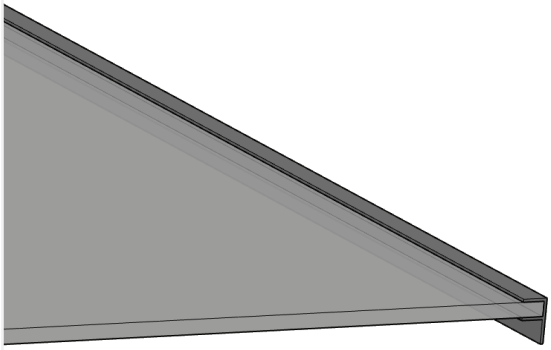

STAP 35
Dakplaten (1)

- Als u polycarbonaatplaten heeft, schuif dan eerst de F-profielen op de onderkant van de platen.
- Zorg ervoor dat de lip van het F-profiel aan de zijde van de goot naar beneden wijst.

STAP 36
Dakplaten (2)

- Plaats de eerste dakplaat tussen de dakliggers en schuif deze zo hoog mogelijk tegen het muurprofiel.
- Zorg ervoor dat het muurprofiel rubber over de dakplaat valt.

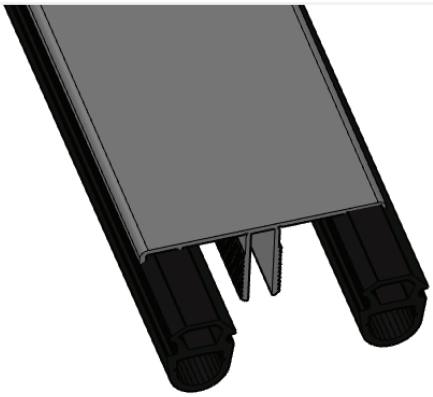

STAP 37
Zijlijsten- en bovenlijsten

- Plaats in de twee zijlijsten één glasrubber.
- Plaats vervolgens in de bovenlijsten twee glasrubbers.
- Laat alle glasrubbers aan beide uiteinden circa 3 cm uitsteken, het krimpt nog.

STAP 38
Zijlijsten- en bovenlijsten

- Sla de bovenlijsten met een rubberen hamer op de middelste liggers en schroef ze vervolgens om de meter vast met grote zelftappers.
- Bevestig de twee zijlijsten op dezelfde manier op de buitenste dakliggers.

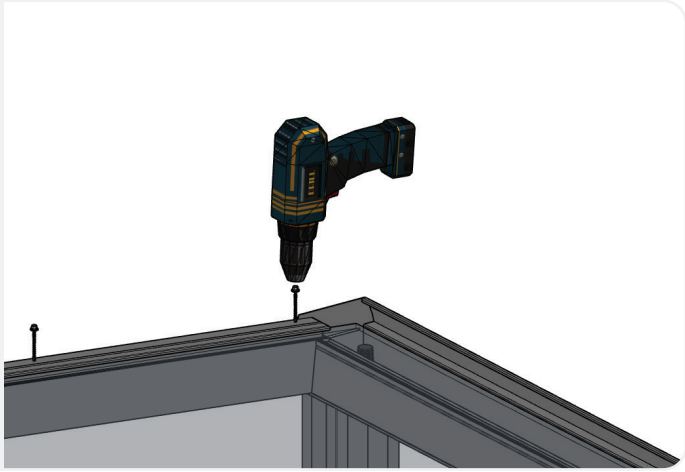

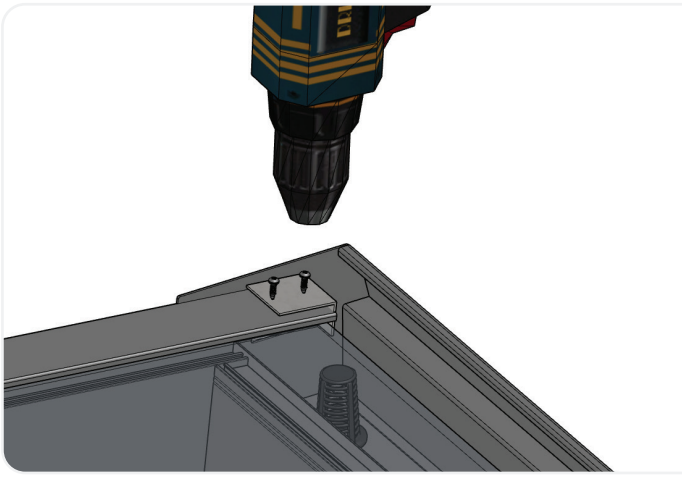

STAP 39
Afdekhoeken

- Schroef de afdekhoeken vast met korte zelftappers.
- Zorg ervoor dat de lange kant op de zijlijsten- en bovenlijsten ligt en de korte kant tegen de onderkant van de plaat aankomt.

DE OVERKAPPING IS KLAAR VOOR GEBRUIK!

Gefeliciteerd! Je overkapping is nu volledig geïnstalleerd en klaar voor gebruik. Geniet van je nieuwe ruimte en de frisse uitstraling van je overkapping.

Laat ons weten wat je ervan vindt, je feedback is waardevol voor ons!

Scan de QR-code om een Google Review achter te laten.

ZIJN JE VRAGEN NIET BEANTWOORD?

Neem dan contact met ons op:

info@tusol.com
+31 0342 230 000

Koningsbergenweg 26
3771 NS Barneveld